ELECTRIC STRIKE
GS-2600

제품개요

Strike란 전원의 차단으로 출입문의 잠김 및 열림 상태를 통제하는 전자 잠금장치(Electric Lock)이다.
현장에서 정전시 열림형과 잠김형 두 가지 모두를 간단히 바꿀 수 있다. GS-2600은 'Panic-Bar'와 조를 이루어 사용되며, 한 방향으로 개폐되는 방화문, 목재문 등의 출입문에 주로 쓰인다.

GS-2600

■ 규격 Dimensions

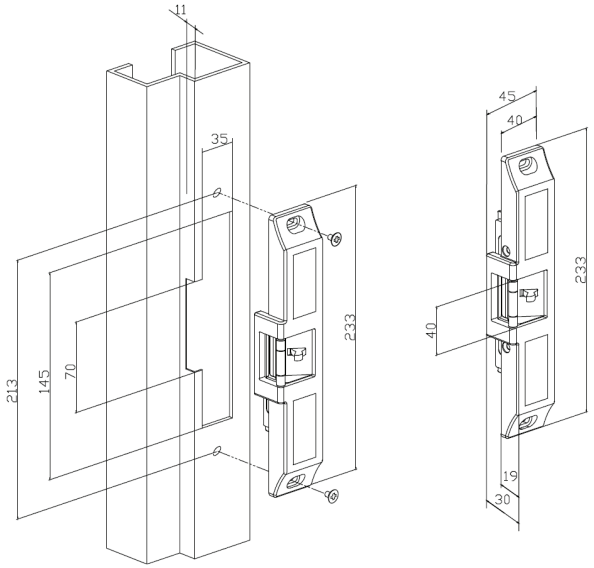

■ 사양 Specifications

항 목	Spec
소비전압/소비전류	12VDC, 180mA 24VDC, 180mA
문상태 감지 스위치	COM, NO, NC접점
락상태 감지 스위치(옵션)	COM, NO, NC접점

■ 기능 및 특징

- 정전시 잠김형, 정전시 열림형 동시 지원
  현장에서 정전시 잠김, 열림 조작 가능
- 접점을 이용하여 문의 열림상태와
  닫힘상태를 모니터링 할 수 있다.
  (COM,NO,NC 접점)
- 보안 기능 강화
  후크 형 구조, 보다 강화된
  두께로 인한 파괴강도 강화
- 파괴 강도
  1400Kg 이상 강도
- 재질
  Stainless Steel Body

■ Size & Weight

- Size : 233(L)x45(W)x30(D)mm
- Weight : 870g

■ 정전시 열림 / 닫힘 모드 변경 방법

Fail Safe (정전시 열림)방식

출고시 정전시 열림방식으로 셋팅

Fail Secure (정전시 닫힘)방식

락몸체와 노란색 솔레노이드와의 연결 나사를 풀고 빨간색 원형을 사진과 같은 모양으로 걸림장치를 뒤집으면 정전시 닫힘 모드로 변경된다.

■ 결선도

분 류	용 도	구 분
솔레노이드	전원	적색(+),흑색(-)
도어상태 (DS)	NC	황색(Yellow)
	NO	갈색(Brown)
	COM	자주색(Purple)
락상태 (LS)	NC	백색(White)
	NO	회색(Gray)
	COM	등색(Orange)